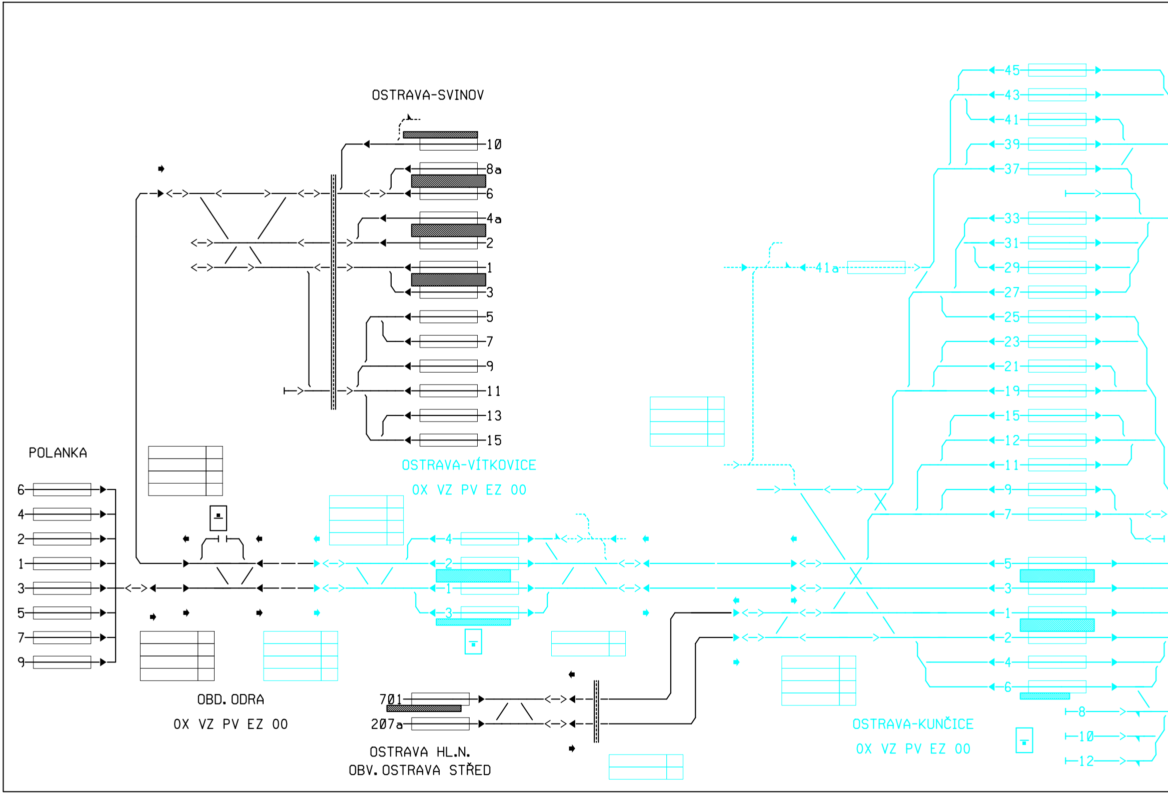
OSTRAVA-SVINOV
10
8a
6
4a
2
1
3
5
7
9
11
13
15
POLANKA
6
4
2
1
3
5
7
9
OBD. ODRA
OX VZ PV EZ 00
OSTRAVA-VÍTKOVICE
OX VZ PV EZ 00
4
2
1
3
701
207a
OSTRAVA HL.N.
OBV. OSTRAVA STŘED
41a
45
43
41
39
37
33
31
29
27
25
23
21
19
15
12
11
9
7
5
3
1
2
4
6
8
10
12
OSTRAVA-KUNČICE
OX VZ PV EZ 00

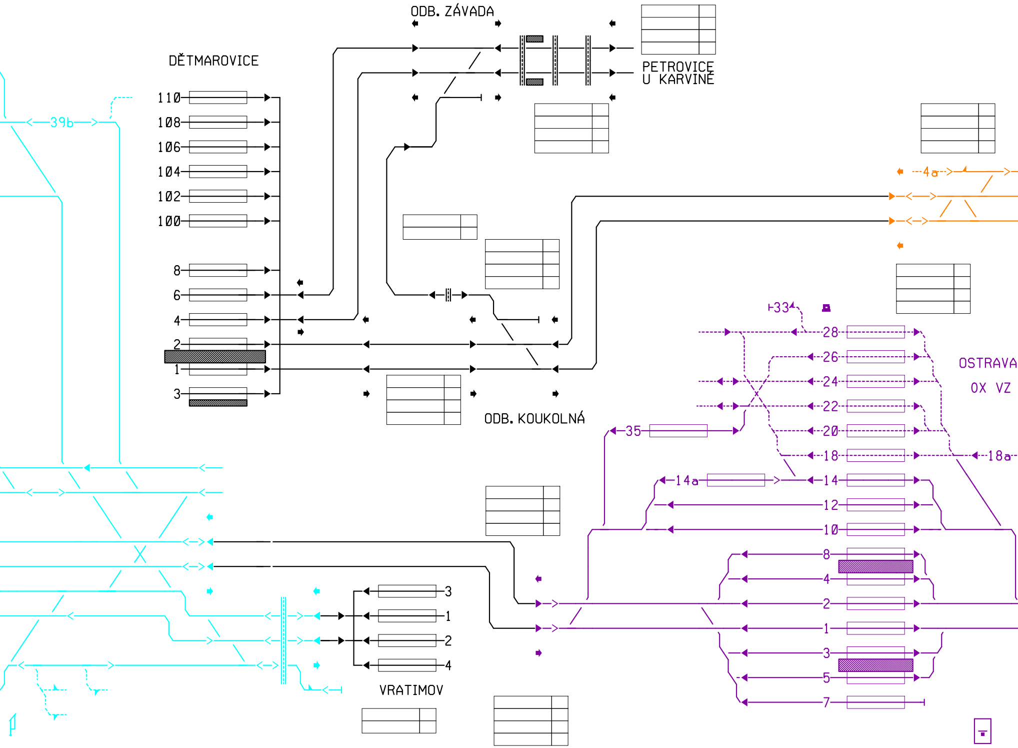
ODB. ZÁVADA
DĚTMAROVICE
PETROVICE U KARVINÉ
110
108
106
104
102
100
8
6
4
2
1
3
39b
4a
33
28
26
24
22
20
18
18a
35
14a
14
12
10
8
4
2
1
3
5
7
OSTRAVA OX VZ
ODB. KOUKOLNÁ
3
1
2
4
VRATIMOV

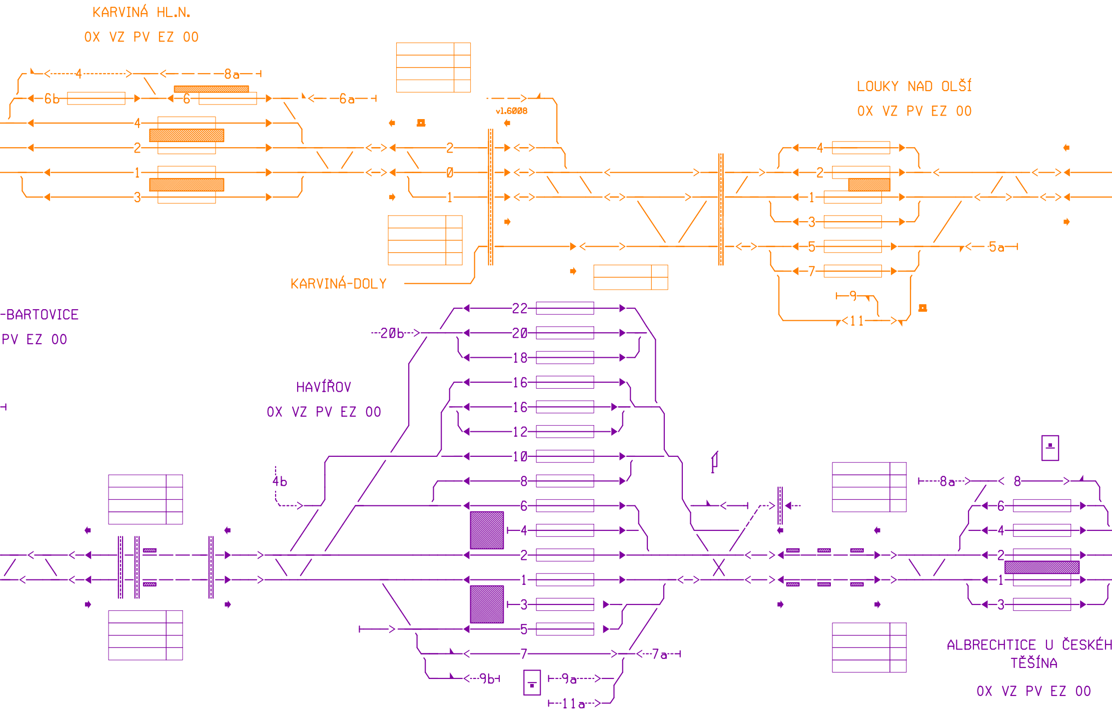
KARVINÁ HL.N.
0X VZ PV EZ 00
LOUKY NAD OLŠÍ
0X VZ PV EZ 00
KARVINÁ-DOLY
v1.6008
-BARTOVICE
PV EZ 00
HAVÍŘOV
0X VZ PV EZ 00
ALBRECHTICE U ČESKÉH
TĚŠÍNA
0X VZ PV EZ 00
4
8a
6b
6
6a
2
1
3
0
5
7
9
11
5a
22
20
20b
18
16
12
10
8
4b
9b
9a
11a
7a
8a

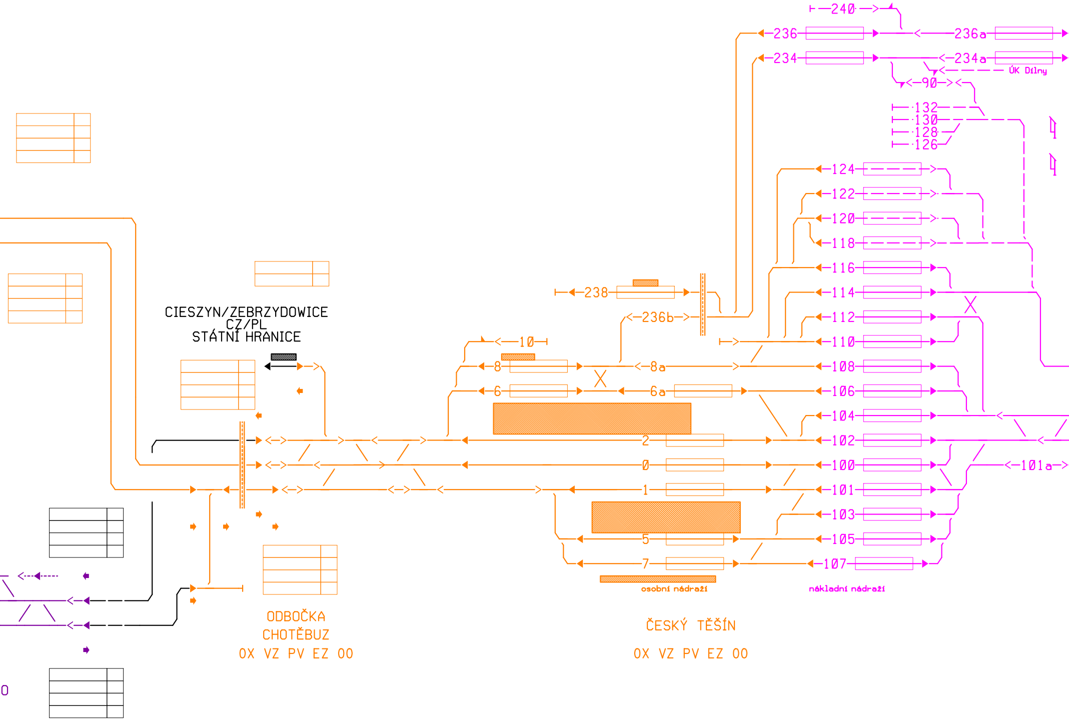
240
236
236a
234
234a
ÚK Dílny
90
132
130
128
126
124
122
120
118
116
114
112
110
108
106
104
102
100
101
103
105
107
101a
238
236b
10
8
8a
6
6a
2
0
1
5
7
osobní nádraží
nákladní nádraží
CIESZYN/ZEBRZYDOWICE
CZ/PL
STÁTNÍ HRANICE
ODBOČKA
CHOTĚBUZ
OX VZ PV EZ OO
ČESKÝ TĚŠÍN
OX VZ PV EZ OO
O

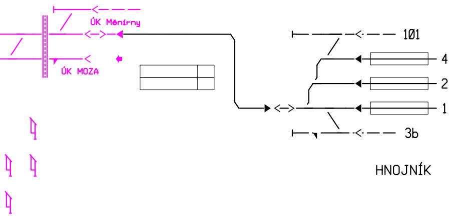
ÚK Měnírny
ÚK MOZA
101
4
2
1
3b
HNOJNÍK

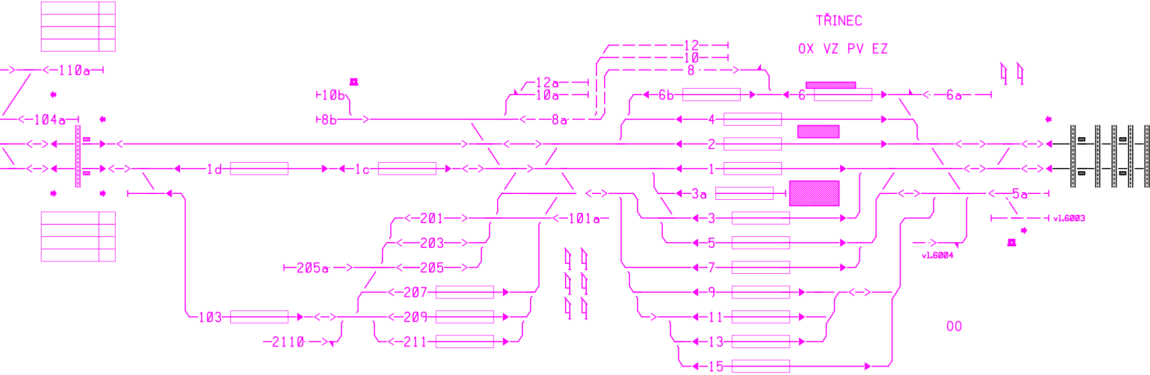
TŘINEC
OX VZ PV EZ
110a
104a
10b
8b
12a
10a
12
10
8
8a
6b
6
6a
4
2
1d
1c
1
3a
3
5
7
9
11
13
15
5a
vl.6003
vl.6004
201
203
205a
205
207
209
211
2110
103
101a
00

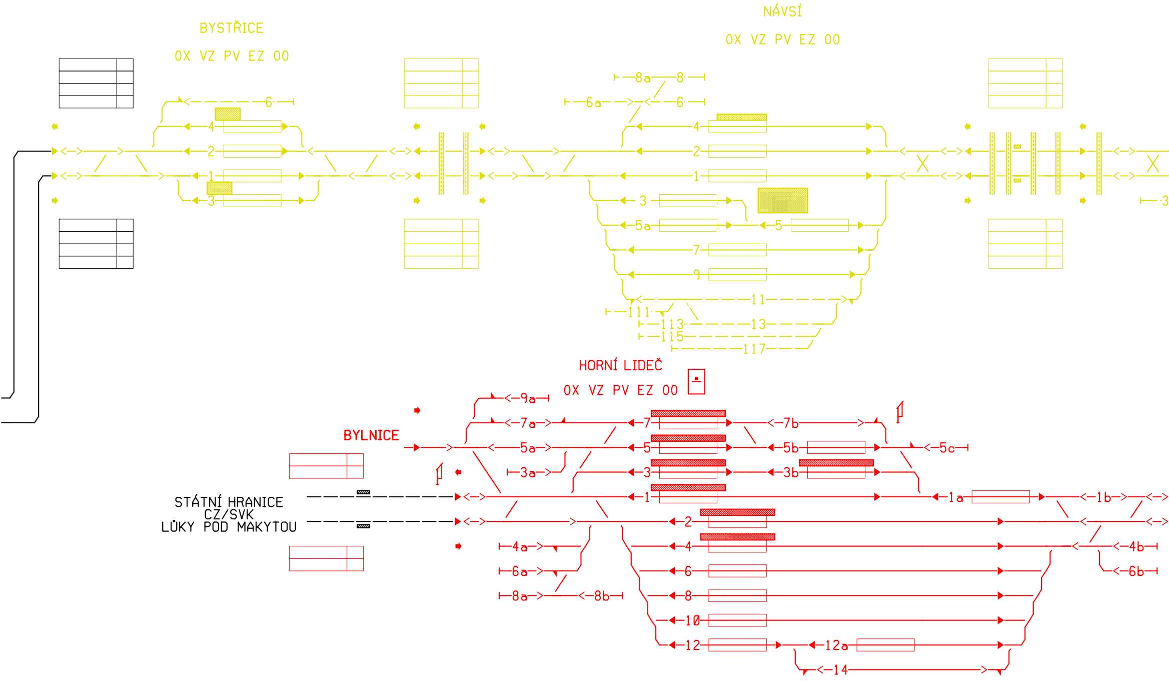
BYSTŘICE
OX VZ PV EZ OO
6
4
2
1
3
NÁVSÍ
OX VZ PV EZ OO
8a
8
6a
6
4
2
1
3
5a
5
7
9
11
111
113
13
115
117
3
HORNÍ LIDEČ
OX VZ PV EZ OO
9a
7a
7
7b
5a
5
5b
5c
3a
3
3b
1
1a
1b
2
4
4a
4b
6
6a
6b
8
8a
8b
10
12
12a
14
BYLNICE
STÁTNÍ HRANICE
CZ/SVK
LŮKY POD MAKYTOU

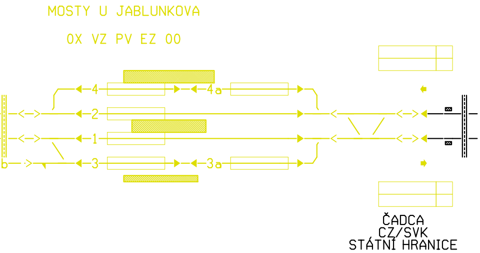
MOSTY U JABLUNKOVA
OX VZ PV EZ 00
4
4a
2
1
3
3a
ČADCA
CZ/SVK
STÁTNÍ HRANICE

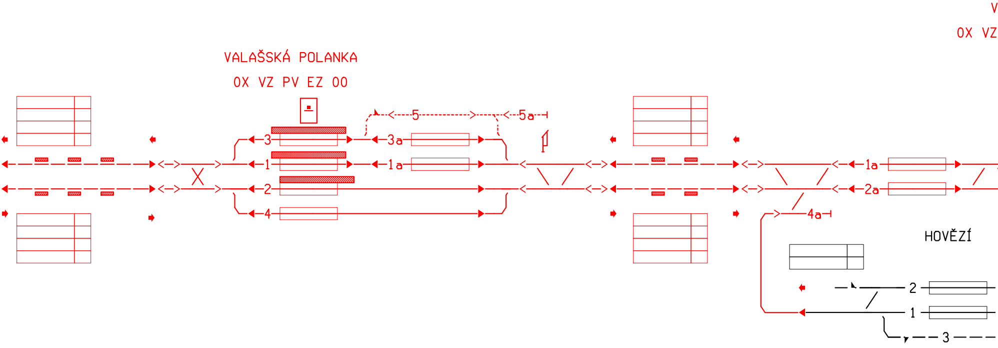
VALAŠSKÁ POLANKA
OX VZ PV EZ 00
5
5a
3
3a
1
1a
2
4
1a
2a
4a
HOVĚZÍ
2
1
3
V
OX VZ

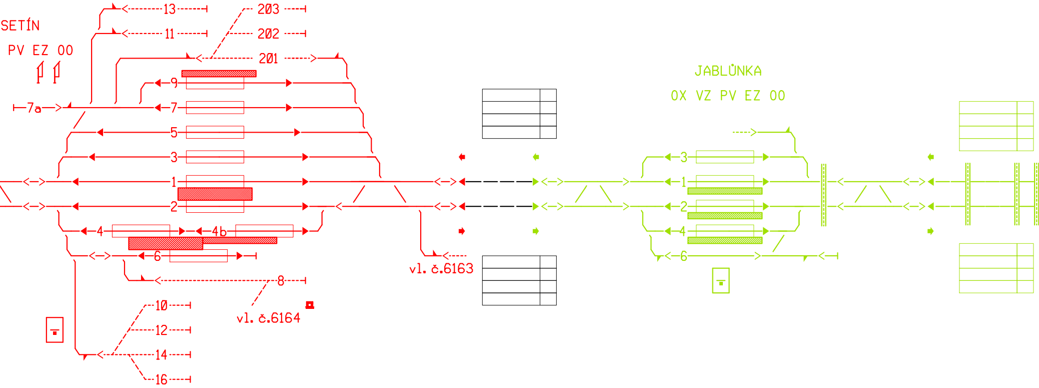
SETÍN
PV EZ 00
7a
13
11
203
202
201
9
7
5
3
1
2
4
4b
6
8
10
12
14
16
vl. č.6164
vl. č.6163
JABLŮNKA
OX VZ PV EZ 00
3
1
2
4
6

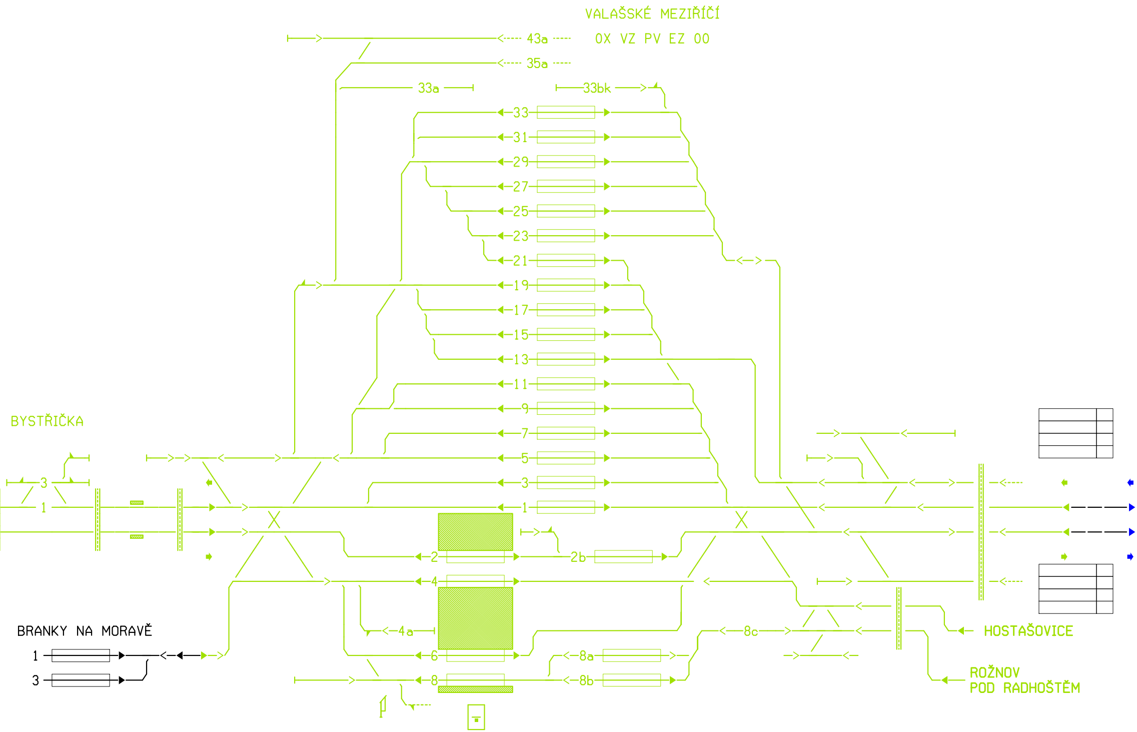
VALAŠSKÉ MEZIŘÍČÍ
0X VZ PV EZ 00
43a
35a
33a
33bk
33
31
29
27
25
23
21
19
17
15
13
11
9
7
5
3
1
BYSTŘIČKA
3
1
2
2b
4
4a
6
8a
8c
8
8b
HOSTAŠOVICE
ROŽNOV
POD RADHOŠTĚM
BRANKY NA MORAVĚ
1
3

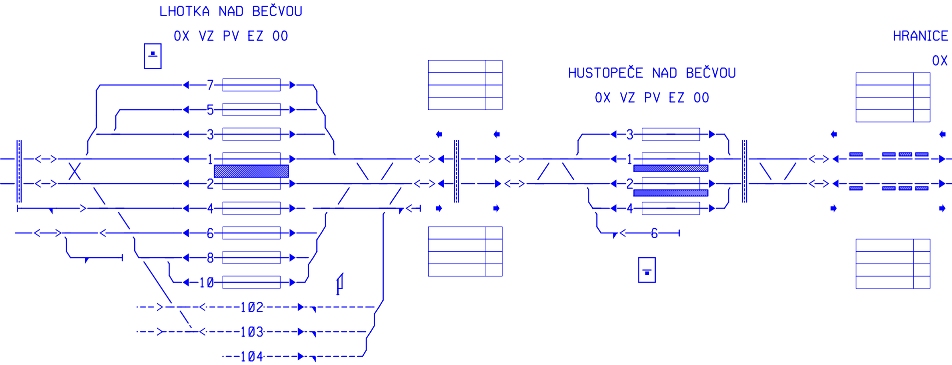
LHOTKA NAD BEČVOU
0X VZ PV EZ 00
7
5
3
1
2
4
6
8
10
102
103
104
HUSTOPEČE NAD BEČVOU
0X VZ PV EZ 00
3
1
2
4
6
HRANICE
0X

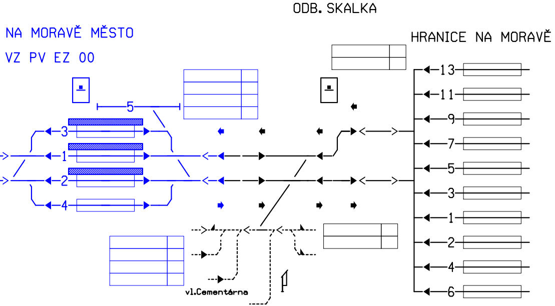
ODB. SKALKA
NA MORAVĚ MĚSTO
VZ PV EZ 00
HRANICE NA MORAVĚ
5
3
1
2
4
13
11
9
7
5
3
1
2
4
6
vl.Cementárna

sfdi
STÁTNÍ FOND DOPRAVNÍ INFRASTRUKTURY

Jiná ověření:

Paré:

Orientační schéma:

Razítko oprávněné osoby:

Podpis: Datum:

Revize:	Datum:	Popis:	Kontroloval:
000	27.10.2023	Definitivní odevzdání dokumentace	Ing. Martin Raibr

Stavebník/Investor: **Správa železnic, státní organizace**
Adresa: **Dlážděná 1003/7, 110 00 Praha 1**
Zástupce investora: **Stavební správa východ**
Adresa: **Nerudova 773/1, 779 00 Olomouc**

SPRÁVA ŽELEZNIC

Zhotovitel díla: **Společnost pro rozšíření CDP Přerov - nová budova**
MORAVIA CONSULT Olomouc a.s.
Adresa: Legionářská 1085/8,
779 00 Olomouc
Kontakt: T: +420 585 570 444
E: moravia@moravia.cz

SUDOP PRAHA a.s.
Olšanská 1a, 130 00 Praha 3
tel.: +420 605 229 020
e-mail: praha@sudop.cz

Zhotovitel části/objektu: **SUDOP PRAHA a.s.**
Adresa: **Olšanská 1a, 130 00 Praha 3**
Kontakt: T: +420 605 229 020
E: praha@sudop.cz

Hlavní projektant (HIP): **Ing. Pavel Kučera**
Specialista: **Ing. Martin Raibr**

Název stavby/akce: **Rozšíření CDP Přerov - nová budova**
Označení Investora: **S621900065**
Zakázka: **22-049-234-SR**
Název části: Zabezpečovací zařízení
Označení části: **D.1.1**
Název objektu/dílčí části: **Technologie DOZ pro CDP_2 Přerov**
Označení objektu/komplexu: **PS 11**
Název přílohy: Pohled na velkoplošnou zobrazovací jednotku (VZJ) sál 1
Název dílčí část přílohy:
Číslo přílohy (typ/pořadí): **2. 601**
Odpovědný projektant: Ing. Martin Raibr
Zpracovatel přílohy: Ing. Stanislav Pohl
Měřítko: -
Formáty: 20xA4
Stupeň dokumentace: **DSP+PDPS**
Kraj: Olomoucký
Katastrální území: Přerov
TUDU:
Smluvní datum zpracování: **30.11.2023**

Označení investora::	Stupeň dokumentace:	Část:	Objekt:	Podobjekt:	Příloha:	Revize:
S 6 2 1 9 0 0 0 6 5	– P D P S	– D 1 1 X X	– P S 1 1 X X X X	– X X	– 2 – 6 0 1	– 0 0 0

DOKUMENT LZE UŽÍVAT POUZE VE SMYSLU PŘÍSLUŠNÉ SMLOUVY O DÍLO. ŽÁDNÁ JEHO ČÁST NEMŮŽE BÝT DLE ZÁKONA č.121/2000 Sb. KOPÍROVÁNA NEBO JINAK ROZŠIŘOVÁNA BEZ SOUHLASU MORAVIA CONSULT Olomouc a.s.